GDV14024C3 ÷ GDV14230A3 Elettromagnete 52 mm x Ø 13 mm per costruzioni potenzialmente esplosive Ex nA

Ex nA

GDV **Materiale custodia bobina:** PET - Polietilene nero - classe H (180°C)
Avvolgimento: In classe H
Connessioni: con connettore EN 175301-803 comma 5.3.1
Grado di protezione IP65 EN 60529 (DIN 40050)

TOLLERANZE SULLA TENSIONE NOMINALE: DC +10% -5%; AC +10% -15%

(Conforme alla Direttiva 94/9/CE ATEX)
II 3G Ex nA IIC T3 Gc
II 3D Ex tc IHC T200°C Dc IP65

CODICE	POTENZA [VA]		TENSIONE [V]	FREQUENZA [Hz]	ED [%]	TEMPERATURA AMBIENTE	APPROVAZIONI	DISEGNO DI RIF.
	Allo spunto	In esercizio						
Bobine AC								
GDV14024D3	27	43	24 ~	50/60	100	-20°C +80C°	-	1
GDV14110A3	27	43	110 ~ 120 ~	50 60	100	-20°C +80C°	-	1
GDV14230A3	27	43	230 ~ 240 ~	50 60	100	-20°C +80C°	-	1

CODICE	POTENZA [W]	TENSIONE [V]	ED [%]	TEMPERATURA AMBIENTE	APPROVAZIONI	DISEGNO DI RIF.
Bobine DC						
GDV14024C3	14	24 ⎓	100	-20°C +80C°	-	1

Disegno di riferimento

1

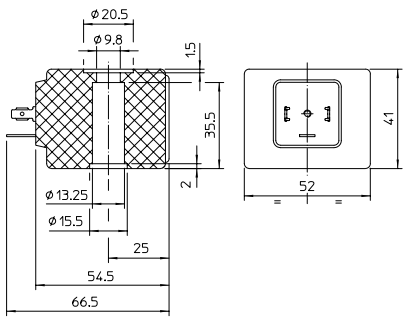

Note
La bobina per rispettare la categoria di protezione Atex sopra indicata deve essere corredata di connettore ATEX tipo Ex II 3GD IP65.
Codice ODE da ordinare separatamente: 992221
Disponibile su richiesta e con quantità minima.